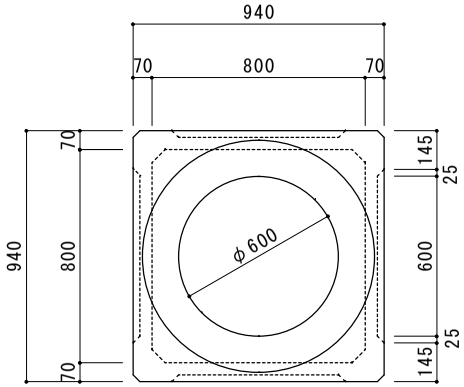

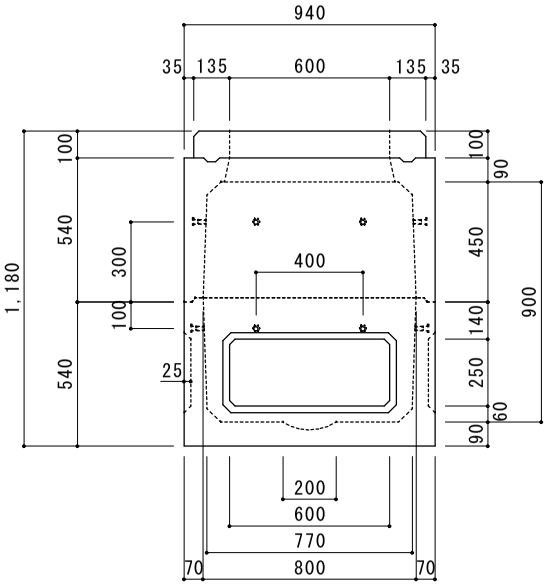

蓋受詳細

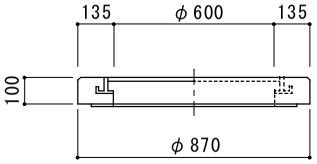

品　名	規　格	単位	参考質量
蓋　受	（鉄蓋付）	kg	120
上　部	80A-450	kg	440
下　部	80B-450	kg	485
合　計		kg	1,045

800型-900ハンドホール	図　番	縮　尺	製　図	日　付	株式会社オーコ
	KS-08-09	1/20	丸本	2010.04.05	