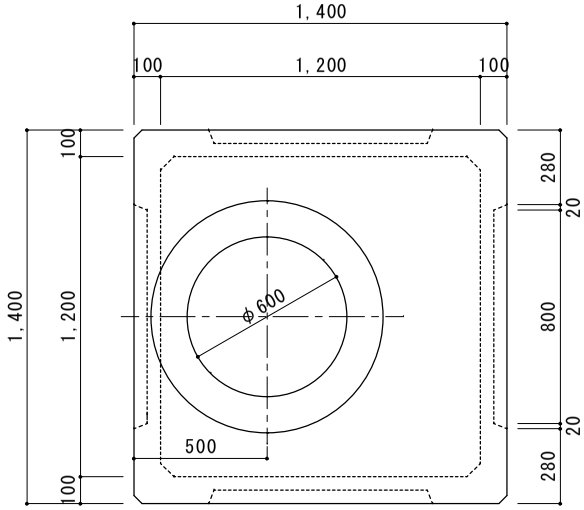

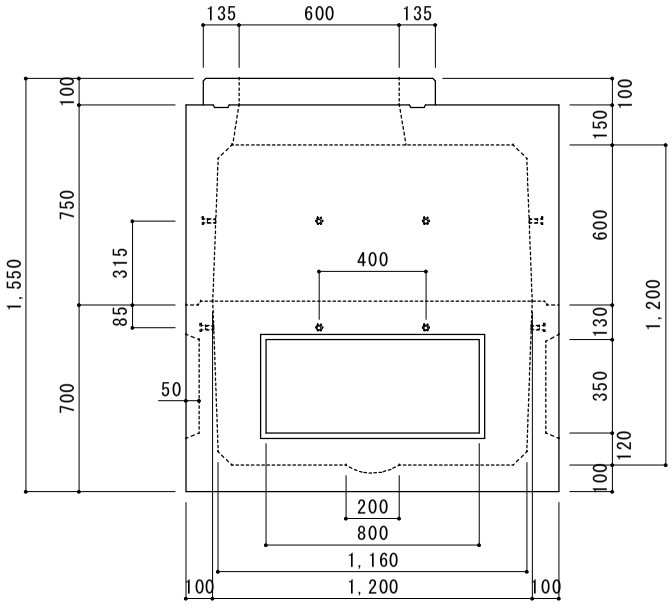

蓋受

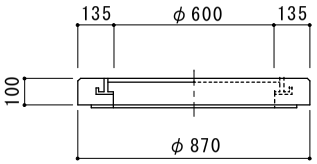

品　名	規　格	単位	参考質量
蓋　受	（鉄蓋付）	kg	120
上　部	120A-600	kg	1,450
下　部	120B-600	kg	1,160
合　計		kg	2,730

1200型-1200ハンドホール	図　番	縮　尺	製　図	日　付	株式会社オーコ
	KS-12-12	1/20	丸本	2010.04.06	